BPT-Adapter

Montageanleitung

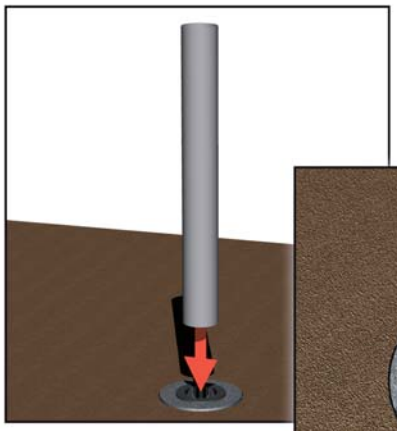

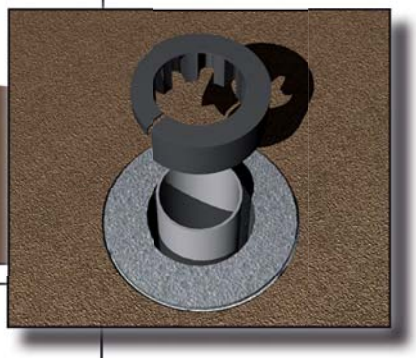

1. Rohrstück in den Fundamentsockel einschieben (Rohrlänge abhängig vom Sockeltyp, das Rohr sollte ca. 2 bis 3 cm aus dem Boden herausragen). Rohrstück mit Sicherungshülse fixieren.

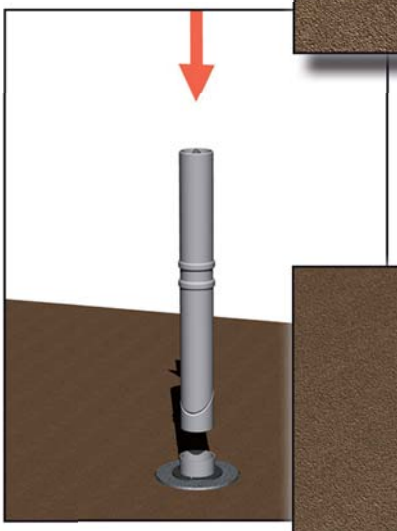

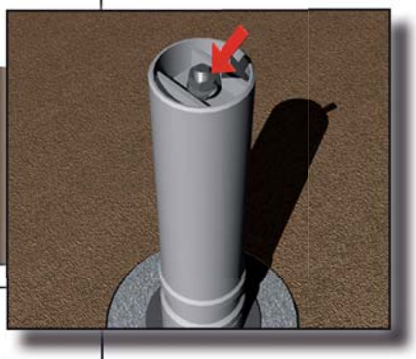

2. Adapter in das Rohr bis auf Anschlag einschieben und Sechskantmutter anziehen.

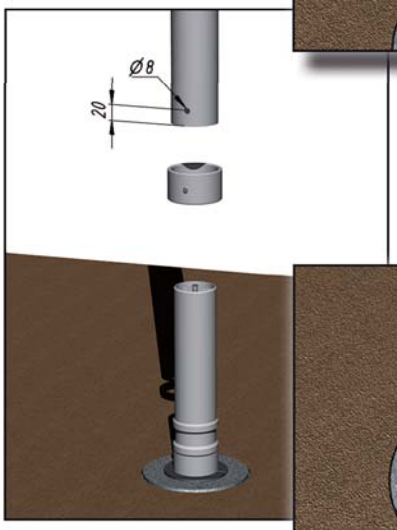

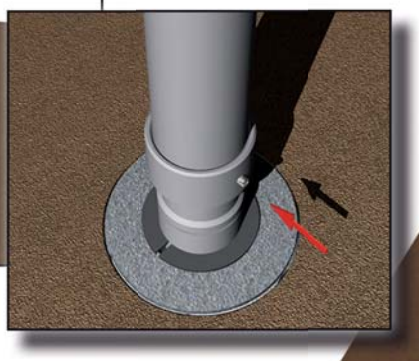

3. Fixierhülse auf das Steherrohr aufschieben und den Gewindestift leicht anziehen Steherrohr (mit Fixierhülse) bis auf Anschlag auf den Adapter aufschieben, ausrichten und Gewindestift der Fixierhülse festziehen.

Forster Verkehrs- und Werbetechnik GmbH
A-3340 Waidhofen an der Ybbs · Weyrer Straße 135 · Telefon: +43 7442 501- 0 · Fax: +43 7442 501 - 200
E-Mail: forster@forster.at · **www.forster.at**